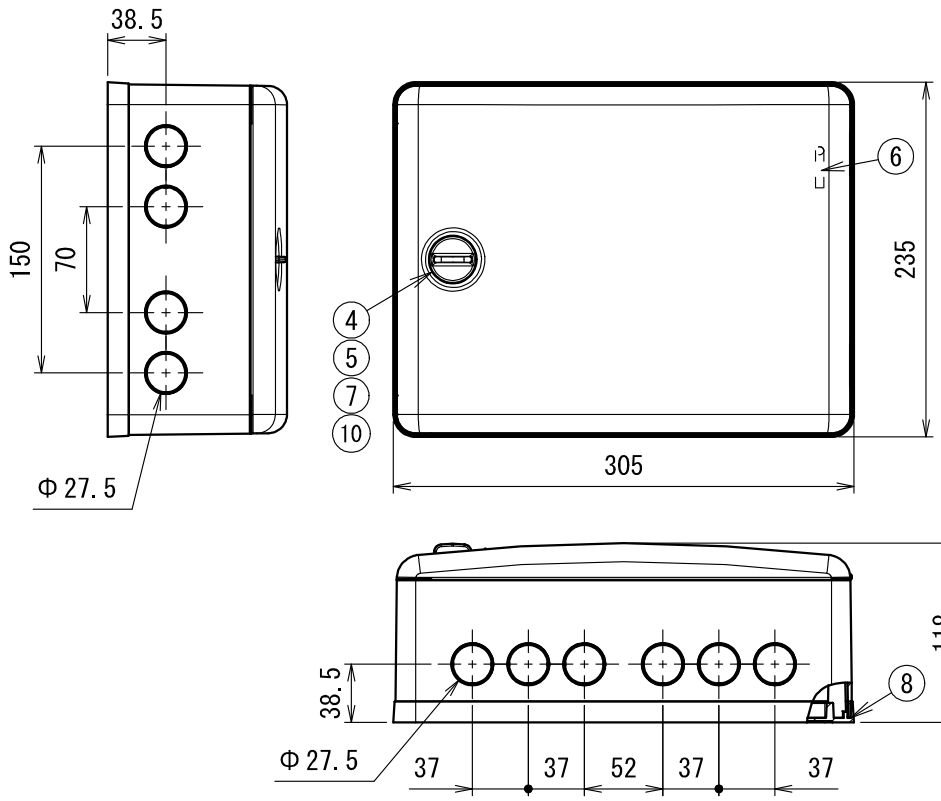

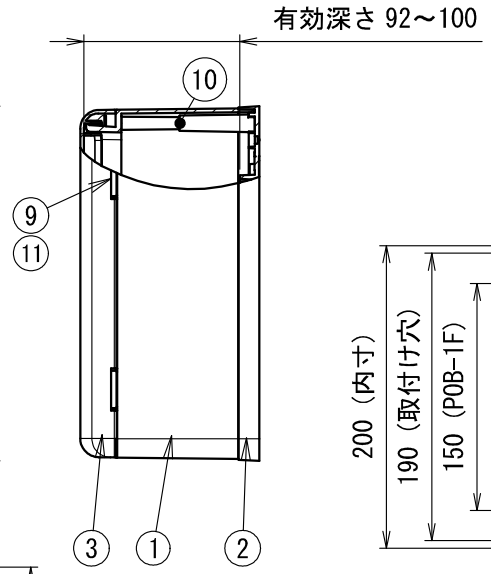

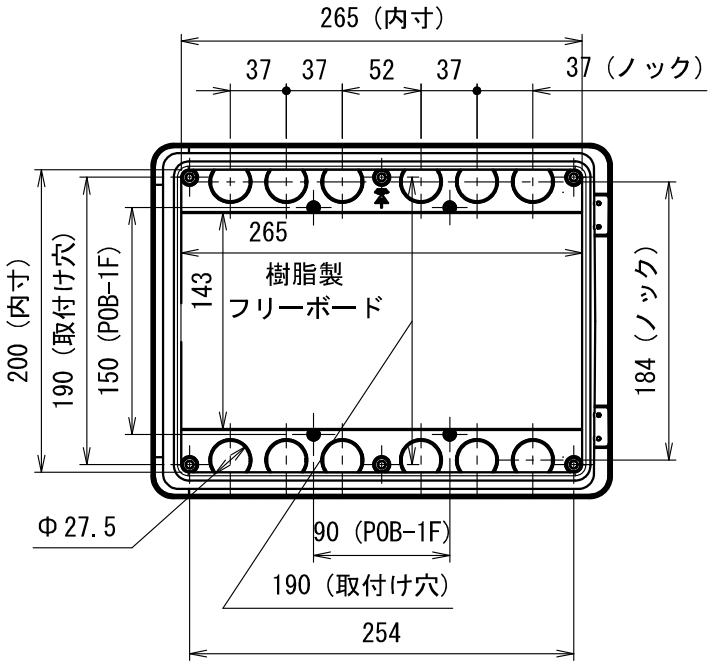

電柱等へ固定する際は、ＰＯＢ－１Ｆをご使用ください

※添付品　3.5×12 なべタッピン ８本（機器取付固定用）

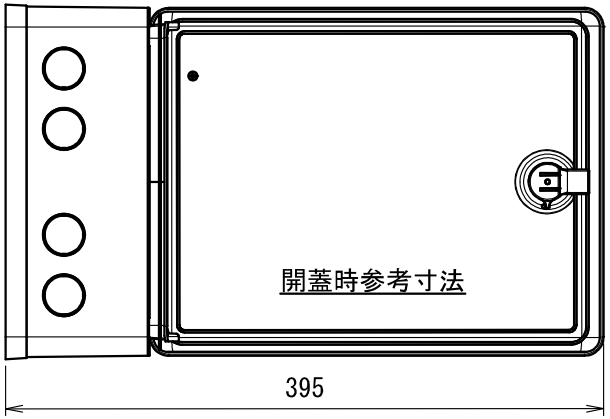

符号	名　　称	材　質	個数	備　　考
11	3×8 さらタッピンねじ	ＳＵＳ	8	
10	3×10 なべPタイトねじ	SWRM	5	光沢クロメートめっき
9	ヒンジ	ＳＵＳ	2	―
8	止水シールＡ	ＥＰＤＭ	1	3×3　テープ無し
7	Ｏリング	ＮＲゴム	1	―
6	ストッパー	ＡＢＳ	1	―
5	ロック	ＡＢＳ	1	―
4	ツマミ	ＡＢＳ	1	―
3	蓋	PC/ABS	1	―
2	底板	PC/ABS	1	―
1	基台	PC/ABS	1	Ｌ用

製　品　仕　様　図		
尺度	品名	情報ウオルボックス
1/5		ＷＢＪ－１２ＬＭ
第三角法	図番	ＷＢ２２０７１Ｂ３

未来工業株式会社